PILOTEC
PILONAS AUTOMATICAS
www.pilotec.es
pilotec@pilotec.es - comercial@pilotec.es

PILONA AUTOMATICA SERIE-B

PILONA AUTOMATICA INDICADA PARA USO INTENSIVO
GR. SE.: A

E: --

PL 200-500BFA
DATA SHEET

REV.26.04.11

CARACTERISTICAS TECNICAS PILONA:

CILINDRO	HIERRO FE 370
DIAMETRO	200 MM.
ALTURA DESDE SUELO	500 MM.
ESP. DEL CILINDRO EN HIERRO	5 MM.
ESP. DEL CILINDRO EN INOX	--
ACABADO ESTANDAR HIERRO	LACADO HORNO GRIS ANTRACITA
ACABADO ESTANDAR INOX	--
BANDA REFLECTANTE	NIVEL III 50 MM.
VEL. SUBIDA	3 SEG.
VEL. BAJADA	3 SEG.
BAJADA MANUAL EMERGENCIA	OPCIONAL.
PRESOSTATO INVERSION SEGURIDAD	INCLUIDO
MANGUERA ELECTRICA CONEXION	10 MTS. INCLUIDA
BOMBA HIDRAULICA	INTEGRADA DENTRO PILONA
FRECUENCIA USO	INTENSIVO
RESISTENCIA A LOS GOLPES	15.000 J.
RESISTENCIA DESFONDE	60.000 J.
TEMP REGIMEN TRABAJO	-40º C. +60º C.

OPCIONAL:

CORONA LUMINOSA LEDS.
PERSONALIZACION PILONAS SERIGRAFIA O GRABADO LASER LOGOS
DOBLE BANDA REFLECTANTE NIVEL III
CABEZA PILONA SUPLEMENTO INOX.
BOLARDO INOX AISI 316-L RESISTENCA MARINA
--

DIMENSIONES GENERALES:

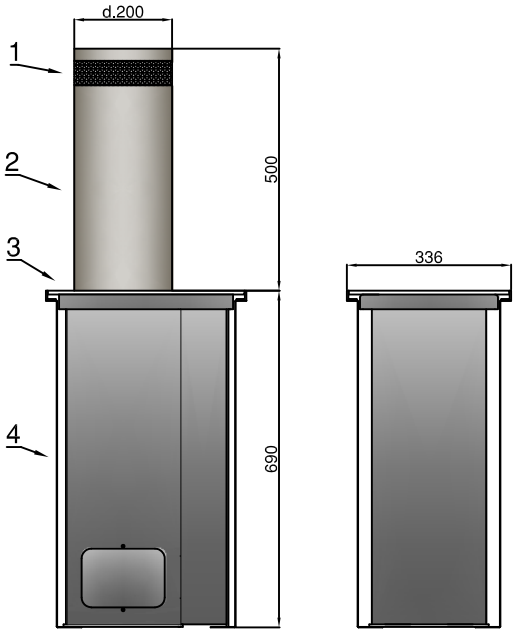

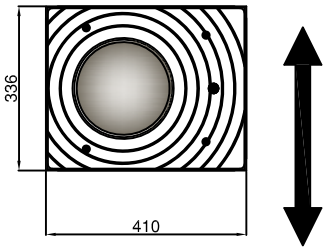

1 BANDA REFLECTANTE
2 CUERPO PILONA
3 TAPA PILONA
4 CAJON PERDIDO

SENTIDO TRAFICO

DIMENSIONES EXCAVACION:

	EXCAVACION			BASE	DRENAJE	DESAGUE
REF.	Le	Lz	He	H1	H2	D1
1	750	800	1189	200	300	100

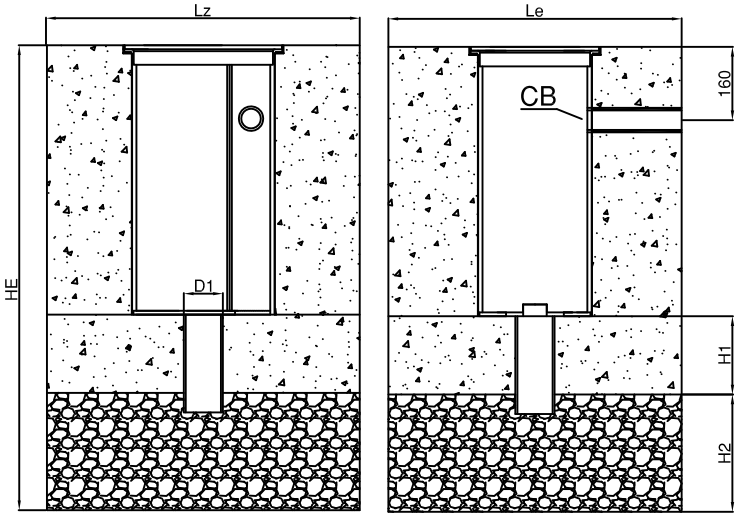

CB - ENTRADA LINEA CONTROL

PILOTEC se reserva el derecho de modificar medidas, materiales y/o acabados sin previo aviso, siempre para mejora del producto.

PILOTEC © copyright 2011